男子60

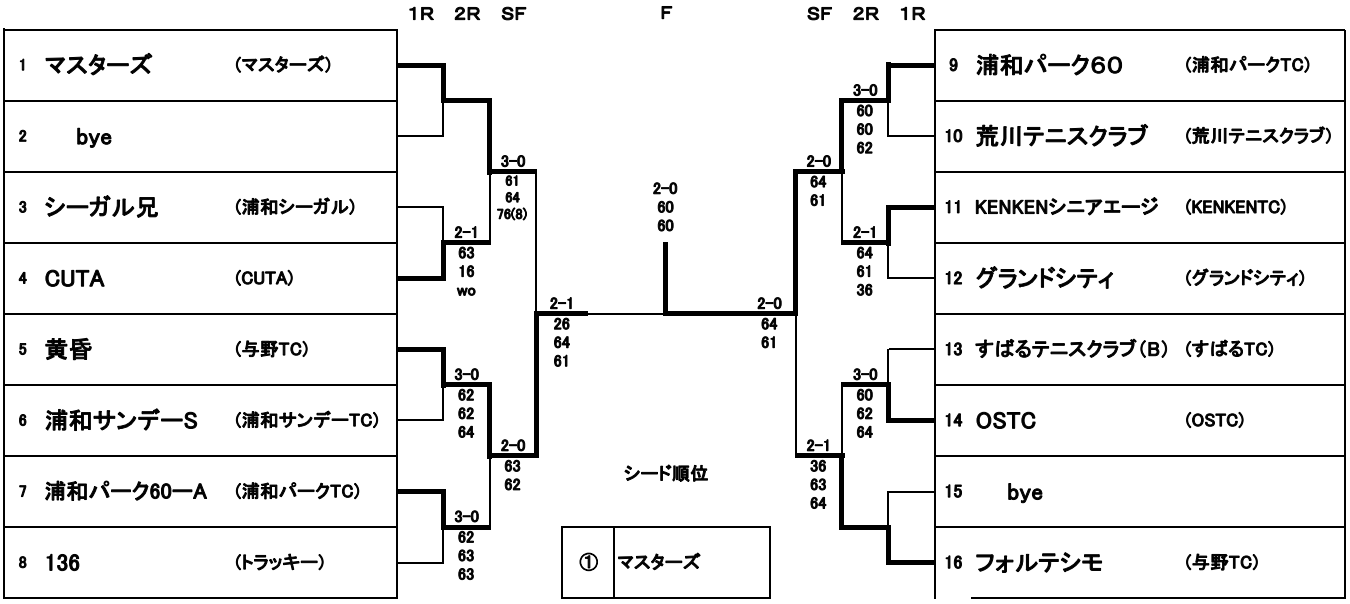
1R 2R SF F SF 2R 1R
1 マスターズ (マスターズ)
2 bye
3 シーガル兄 (浦和シーガル)
4 CUTA (CUTA)
5 黄昏 (与野TC)
6 浦和サンデーS (浦和サンデーTC)
7 浦和パーク60ーA (浦和パークTC)
8 136 (トラッキー)
9 浦和パーク60 (浦和パークTC)
10 荒川テニスクラブ (荒川テニスクラブ)
11 KENKENシニアエージ (KENKENTC)
12 グランドシティ (グランドシティ)
13 すばるテニスクラブ(B) (すばるTC)
14 OSTC (OSTC)
15 bye
16 フォルテシモ (与野TC)
3-0 61 64 76(8)
2-1 63 16 wo
3-0 62 62 64
3-0 62 63 63
2-1 26 64 61
2-0 63 62
2-0 60 60
2-0 64 61
2-0 64 61
3-0 60 60 62
2-1 64 61 36
3-0 60 62 64
2-1 36 63 64
シード順位
① マスターズ