男子Aシングルス

1	池田　賢矢 [1]	世紀末庭球神 猛	
2	bye		
3	柴山　匠司	TIC	
4	川口　拓馬	YSTS	
5	齋藤　涼太	ONC	
6	浅見　将史	世紀末庭球神 猛	
7	林　俊喜	森林忍者	
8	高梨　徹 [14]	Gamba!	
9	遠藤　昭好 [11]	パインヒルズ	
10	角屋　涼太	ラリスマ	
11	鎌田　浩司	Team崎	
12	森下　功貴	ブルーライトニン	
13	北村　隆広	サウンドスタジオ	
14	飯田　周平	W･Fang	
15	bye		
16	木曽　克尭 [8]	TENNIONS	
17	田口　正一郎 [3]	RSキャビン	
18	bye		
19	長屋　秀吾	SARI	
20	足立　匠	Gamba!	
21	村山　瑠惟	キャロット	
22	藤井　祐弥	ジョイナス	
23	星　英之	アコール	
24	兵頭　雅文 [16]	みなテニ	
25	下地　雄大 [12]	HY	
26	森　英章	森林忍者	
27	小川　翔平	team稲毛	
28	藤森　敬	ジョイナス	
29	板谷　浩行	Gamba!	
30	松尾　圭介	MSJ	
31	bye		
32	荒井　翔太郎 [7]	7CC浦和	

33	ルエラン　ボン テレンス [5]	ジップ大宮	
34	bye		
35	angiargia　daniele	大宮グリーンTC	
36	小堤　裕之	ヨリミチ	
37	上川　和樹	サウンドスタジオ	
38	石井　秀和	世紀末庭球神 猛	
39	bye		
40	中村　拡幹 [10]	Gamba!	
41	山田　基 [15]	YSTS	
42	六車　健	チームくるみ	
43	太田　友徳	KKTT	
44	福田　嘉弘	Team崎	
45	伊藤　佳正	W･Fang	
46	尾花　大輝	Gamba!	
47	bye		
48	奥水　良太 [4]	ヨリミチ	
49	齋藤　慎 [6]	TIC	
50	bye		
51	高野　勝規	与野TC	
52	今井　良	Gamba!	
53	小島　敬介	IMPACT☆	
54	蔵　朋樹	Gamba!	
55	bye		
56	天野　雄太 [9]	TTS	
57	島津　拓未 [13]	チームウイング	
58	伊藤　光洋	ブルーライトニン	
59	高橋　勇輝	世紀末庭球神 猛	
60	笹尾　泰生	SRCH	
61	渡邊　康雄	Team Air	
62	稲垣　優作	YSTS	
63	bye		
64	山本　翔太 [2]	世紀末庭球神 猛	

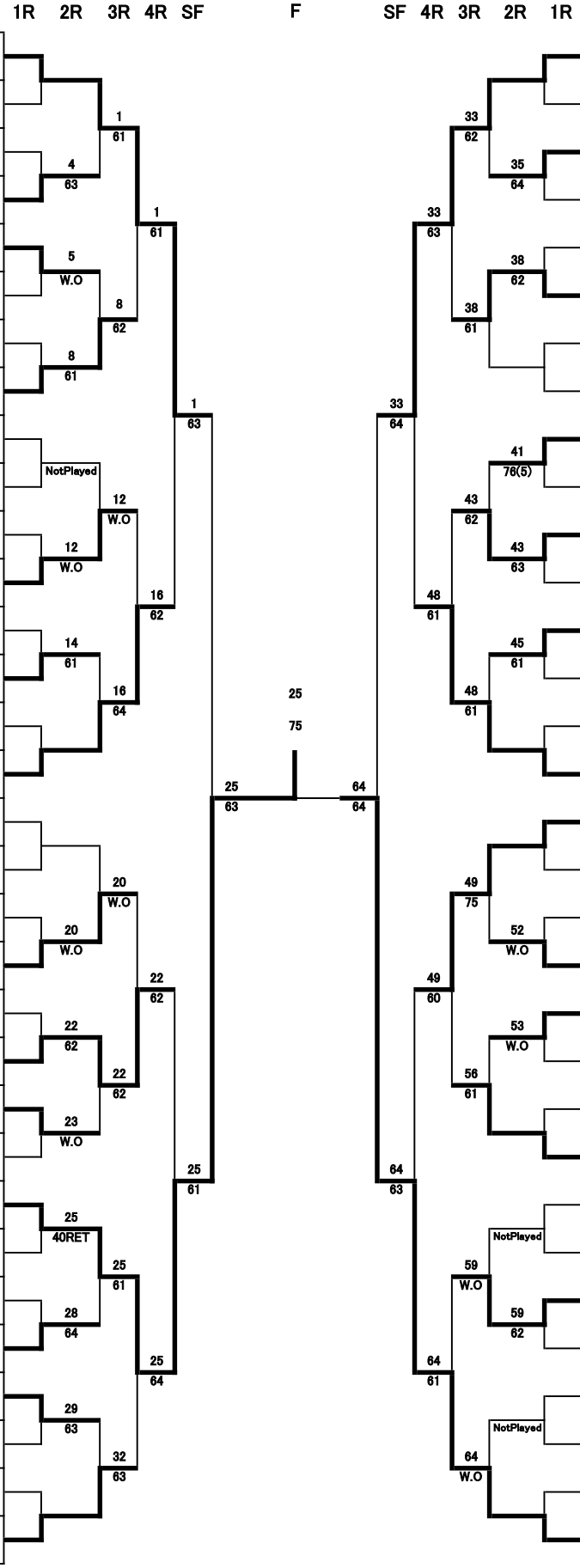

男子Aダブルス

No.	選手	所属
1	山本 翔太 [1] 池田 賢矢	世紀末庭球神 猛
2	bye	
3	宮澤 孝 佐藤 幸宏	TIC
4	渡邊 康雄 小島 敬介	Team Air IMPACT☆
5	須賀 直人 大久保 友貴	爆&K
6	齋藤 賢仁 横田 匡広	W・Fang
7	bye	
8	山崎 智也 [16] 鎌田 浩司	Team崎
9	小堺 翔太 [9] 吉田 亘	KKTT ITC与野
10	bye	
11	山口 啓一 松本 勇人	ITC与野 Y&Y
12	和井田 英徳 和井田 智紀	HY
13	荒井 翔太郎 木曽 克尭	7CC浦和 TENNIONS
14	内川 勇輝 劔 大輔	世紀末庭球神 猛 D.T☆Line
15	bye	
16	安田 基哉 [5] 村沢 烈史	テニスゼロ 浦和 浦和パークTC
17	菊池 陽 [3] 恩田 大輔	小松屋
18	bye	
19	金原 新次 加藤 亮	T・弁慶 ITC与野
20	村山 瑠惟 山添 友寛	キャロット
21	林 俊喜 森 英章	森林忍者
22	中村 拡幹 尾花 大輝	Gamba!
23	bye	
24	藤林 俊助 [13] 蛯谷 友哉	Gamba!
25	西河 寛和 [10] 今井 良	Gamba!
26	bye	
27	田中 功一 渡辺 一貴	ONC
28	梅村 俊仁 伊藤 佳正	W・Fang
29	山口 翔太 長谷川 雅一	森林忍者
30	石田 大地 栗原 朗	小松屋 TP宮原
31	bye	
32	五十嵐 大輝 [6] 山田 基	YSTS

No.	選手	所属
33	池上 裕基 [7] 飯田 周平	W・Fang
34	bye	
35	井原 淳 大竹 徹	与野TC
36	松嶋 亮介 鈴木 悠太	フォレストOB
37	松尾 真介 angiargia daniele	大宮グリーンTC
38	川口 悠太 戸田 翔太	W・Fang
39	bye	
40	宇野 鉄平 [12] 中村 友哉	東大宮TC 小松屋
41	浦田 友輝 [15] 米田 敦弥	ホワイト
42	bye	
43	渡辺 秀一 宮澤 祐介	いなてに
44	砂川 昌昭 寺田 森	ミラクル
45	風間 佑也 山崎 大輔	blanky
46	大原 直樹 山根 薫	フォレストOB
47	bye	
48	瀬戸川 勲 [4] 谷川 睦	TeamPlus 小松屋
49	高梨 徹 [8] 森広 淳也	Gamba!
50	bye	
51	濱崎 祐輔 伊藤 翔	RLTS TIC
52	安藤 瞭 笹尾 泰生	SRCH
53	藤村 伸一 福屋 賢	TMHAYATO
54	後藤 泰信 児玉 悠史	LOTTE
55	bye	
56	横内 智至 [11] 森下 功貴	Gamba! ブルーライトニン
57	市川 徹 [14] 小幡 和樹	IMPACT☆
58	bye	
59	武藤 寿行 稲本 和之	0-ALL JXRT浦和
60	進藤 隆太 上川 和樹	サウンドスタジオ
61	星野 友且 小柳 敦史	小松屋
62	川口 拓馬 六車 健	YSTS チームくるみ
63	bye	
64	二反田 航 [2] [WC] 土肥 哲	ONC

1R 2R 3R 4R SF F SF 4R 3R 2R 1R

2R: 4 60, 6 75, 11 61, 13 61, 20 31RET, 22 W.O, 27 60, 30 63 / NotPlayed, 38 62, 43 61, NotPlayed, 52 63, 54 W.O, 59 76(4), 62 64

3R: 1 60, 6 W.O, 9 62, 13 61, 17 62, 24 75, 25 64, 32 63 / 33 W.O, 40 61, 43 63, 48 W.O, 52 62, 56 61, 57 75, 64 64

4R: 1 61, 13 62, 24 75, 25 62 / 40 62, 48 62, 56 63, 64 75

SF: 1 60, 24 62 / 40 61, 64 61

F: 1 60 / 64 63

Winner: 1 75