男子45歳シングルス

1	水野　忠香 [1]	TIC	
2	甲斐　尚志	世紀末庭球神 猛	
3	松尾　隆史	7CC浦和	
4	半田　知巳	BAGEL	
5	山田　英弘	エンジェル	
6	永井　一哉	F35	
7	石井　裕之	FKTC	
8	木元　崇博	blanky	
9	丹治　丈	KENKENTC	
10	重松　泰樹	そーそー	
11	鈴木　浩史	TMY	
12	藤木　良明 [13]	にいざぁず	
13	和井田　英徳 [11]	HY	
14	大石　純生	東大宮TC	
15	山口　洋治	大正製薬GC	
16	上川　和樹	サウンドスタジオ	
17	正木　秀和	MTSC	
18	神田　明彦	プアフル	
19	鳥羽　司郎	ジョイナス	
20	横田　健	TEC浦和	
21	大原　健	blanky	
22	坂巻　一弥	D.T☆Line	
23	進藤　隆太	サウンドスタジオ	
24	與澤　正則 [5]	W・Bagle	
25	相馬　陽一郎 [3]	TIC	
26	竹内　和巳	向日葵	
27	門屋　謙太郎	KTS	
28	松田　和貴	TTS	
29	縄田　敦史	STR	
30	矢吹　地	TMHAYATO	
31	篠川　能裕	SUTC	
32	原　貴之	Team HC	
33	細川　友晴	7CC浦和	
34	坂本　憲司	blanky	
35	朴　相逸	大宮グリーンTC	
36	朝妻　慶太 [16]	Team HC	
37	加藤　幸宏 [12]	エンジェル	
38	内田　亨	F35	
39	東　孝明	ポットハウスTC	
40	新井　剛	blanky	
41	野呂瀬　幸徳	WAKUWAKU	
42	森山　知則	7CC浦和	
43	吉澤　勇輝	RLTS	
44	藤井　謙晶	ITC与野	
45	石橋　紀人	7CC浦和	
46	吉岡　大輔	ルネサタ	
47	潮田　司	BAGEL	
48	斯波　彰 [8]	ルネサタ	

49	高木　直樹 [7]	爆&K	
50	小柳　敦史	小松屋	
51	阿部　和彦	RLTS	
52	秋間　大	Freequal	
53	長谷川　智之	KTS	
54	増田　直樹	KSC大宮	
55	陳野　浩司	7CC浦和	
56	斎藤　真吾	チームエガリテ	
57	古川　暢彦	レガロ	
58	島村　武希	キャッツ アイ	
59	岡村　昌彦	TOM	
60	渋谷　茂雄 [9]	シーサイド	
61	萩原　大貴 [14]	ブルーライトニン	
62	中島　壮士	Ducks	
63	橋本　光裕	毎日が庭球日	
64	池田　崇	UNFINISH	
65	山本　哲史	すみれ会	
66	崔　虎	チームYM	
67	島村　雄飛	浦和クラブ	
68	泉　聡	ENDLESS	
69	辺見　健一郎	HY	
70	蔵田　孝一	ハルノテニス	
71	伊藤　圭太	7CC浦和	
72	紺野　俊春 [4]	Old bird	
73	星　英之 [6]	アコール	
74	更科　昌弘	イトマンTS浦和	
75	千原　卓也	TIC	
76	東　洋一	ITC与野	
77	本吉　伊作	S.T.C.	
78	北村　徹	チモシー	
79	竹林　健治	blanky	
80	山本　秀和	東大宮TC	
81	清水　生茂	オセロ	
82	今川　雄輔	アコール	
83	高橋　一樹	7CC浦和	
84	中阪　裕明 [10]	テニ吉	
85	矢島　直樹 [15]	Gamba!	
86	奥田　伸二郎	KSC浦和	
87	吉野　真二	東大宮TC	
88	池田　雄一	イトマンTS浦和	
89	稲本　和之	JXRT浦和	
90	本間　高広	エンジェル	
91	渡辺　一穂	チームココナス	
92	angiargia　daniele	大宮グリーンTC	
93	宮坂　昌裕	TMY	
94	峯　隼人	WAKUWAKU	
95	新井　紀慶	MTSC	
96	小杉　健一 [2]	TIC	

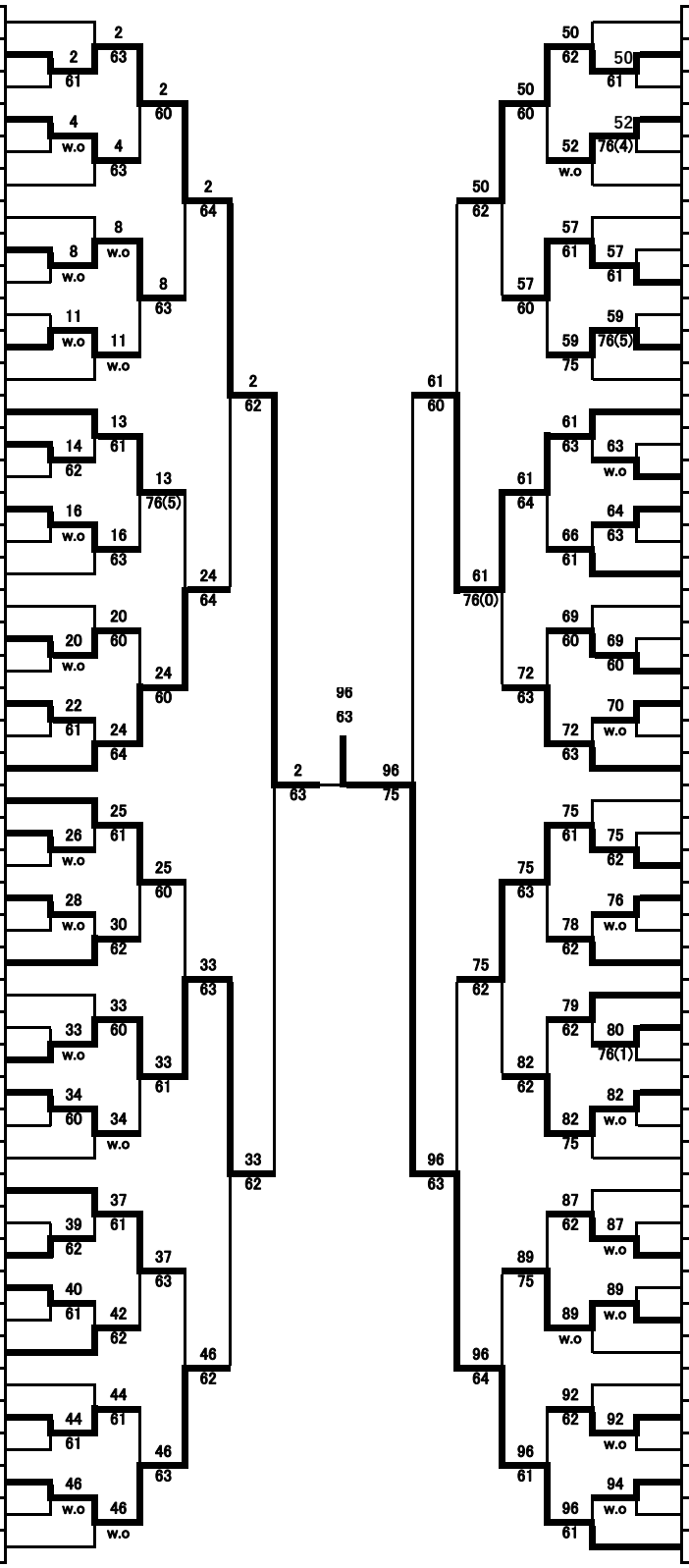

男子50歳シングルス

1R 2R 3R 4R 5R SF F SF 5R 4R 3R 2R 1R

1	鈴木 健司 [1]	世紀末庭球神 猛
2	bye	
3	澤田 久	S.T.C.
4	安孫子 誠	アコール
5	新宮 圭介	RLTS
6	山川 康人	アコール
7	冨澤 拓也	てにてに
8	吉岡 孝洋	team☆じぇい
9	菊地 芳幸	NTNL
10	bye	
11	神田 顕二	ランド
12	山主 誠司	与野TC
13	平賀 康典	Ducks
14	芳井 賢一郎	テニスゼロ 浦和
15	bye	
16	木村 幸司 [15]	クラブ ルネット
17	星 浩 [12]	TIC
18	bye	
19	齋藤 耕作	7CC浦和
20	中島 暁寛	T－wave
21	佐藤 寛太	KTS
22	前嶋 武	ZIPPERS
23	bye	
24	田家 裕一郎	TOM
25	岡崎 克吉	ライジングスター
26	古泉 聡	イトマンTS浦和
27	地引 優	爆&K
28	秋元 剛	チームYM
29	稲垣 伸吾	Y&Y
30	山口 宏之	S.T.C.
31	bye	
32	後藤 泰信 [7]	LOTTE
33	澤田 明史 [4]	爆&K
34	bye	
35	井上 晋	フォティックヒル
36	森川 聡	毎日が庭球日
37	実松 健治	てにてに
38	脇本 航平	サンファイブ
39	武藤 清高	ウエストヒル
40	本郷 泰淳	ランド
41	豊蔵 誠司	アップテンポ
42	bye	
43	矢島 宏之	チームウイング
44	染谷 尚久	ラリスマ
45	出口 卓央	Rick
46	山極 直史	UYTC
47	bye	
48	門石 修 [13]	7CC浦和
49	山口 伸也 [10]	ルネサタ
50	bye	
51	武藤 寿行	0-ALL
52	中鉢 英雄	SUTC
53	渡邊 剛史	サンナイン
54	鈴木 岐	Freequal
55	bye	
56	遠藤 英明	東大宮TC
57	高木 宏	ENDLESS
58	武田 努	ハルノテニス
59	仲條 健司	アコール
60	栗原 信道	ジョイナス
61	岩下 紀之	ウィングスTC
62	辰見 太司	浦和シーガル
63	bye	
64	長屋 秀吾 [5]	SARI

65	鈴木 義信 [6]	0-ALL
66	bye	
67	小貫 聡史	Old bird
68	岡田 博史	岩槻テニスクラブ
69	井上 宗昭	メルシー
70	中林 潤	S.T.C.
71	高橋 博明	ルネサタ
72	吉田 守	東大宮TC
73	末川 利忠	TOM
74	bye	
75	田中 豊	NTNL
76	細矢 秀行	クラブ ルネット
77	岡本 浩明	ラリスマ
78	小笠原 光成	ふるすいんぐ
79	bye	
80	栗野 哲也 [9]	TIC
81	岡本 康裕 [16]	キャンディーズ
82	bye	
83	人見 隆雄	毎日が庭球日
84	安宅 史門	菅商店
85	小杉 司	SUTC
86	小林 中	東大宮TC
87	bye	
88	駒崎 正	アコール
89	土井 真	東大宮TC
90	田中 宗二	クラブ ルネット
91	井田 隆行	ENDLESS
92	高橋 実	ルネサンス浦和
93	新倉 順	NKBS☆TC
94	国岡 崇生	シーサイド
95	bye	
96	森 一寿 [3]	春野ITS
97	吉田 貴一 [8]	TMY
98	bye	
99	黒川 博司	ミラクル
100	山田 明	るぅ
101	榊 要介	Asobidas
102	宮崎 弘太	毎日が庭球日
103	bye	
104	松尾 真介	大宮グリーンTC
105	石川 英俊	ジョイナス
106	bye	
107	前田 類	TOM
108	加藤 浩樹	テニスゼロ 浦和
109	山崎 智	チーム上谷
110	川口 真	向日葵
111	bye	
112	中村 護 [11]	すばるTC
113	星 勝 [14]	NKBS☆TC
114	bye	
115	伏島 利行	岩槻テニスクラブ
116	江連 理	HY
117	上田 鉄明	爆&K
118	宇田川 和男	グラスワンダー
119	bye	
120	末岡 伯理	ルネサンス浦和
121	岩岡 智則	イトマンTS浦和
122	星野 友且	小松屋
123	竹内 潤	STR
124	片平 英明	サウンドスタジオ
125	菊留 浩史	ウエストヒル
126	廣瀬 大介	チームパポラー
127	bye	
128	安藤 圭 [2]	爆&K

男子55歳シングルス

1	山田　豊能 [1]	フロックス
2	bye	
3	平尾　真士	WAKUWAKU
4	木幡　賢二	フォティックヒル
5	石毛　利幸	クラブ ルネット
6	横田　茂	グッドラック
7	白石　功	チームウイング
8	山端　孝尚	MTSC
9	清水　直樹	KENKENTC
10	國吉　正視	TMHAYATO
11	藤村　守	WAKUWAKU
12	短田　聡志	毎日が庭球日
13	村山　裕幸	キャロット
14	角田　憲彦	オセロ
15	松丸　浩二	GPZ倶楽部
16	長谷川　敦 [13]	TMY
17	原口　寛 [10]	菅商店
18	船戸　正一	MTSC
19	小林　雄一	0-ALL
20	伊地知　哲生	MTSC
21	橋本　匡	世紀末庭球神 猛
22	谷本　和広	ラリスマ
23	菅野　淳也	KTS
24	塚本　勝秀	東大宮TC
25	太田　英寿	岩槻テニスクラブ
26	牧　一誠	チームエガリテ
27	藤田　研二	KTS
28	竹原　直幸	TMY
29	藤井　秀和	クラブ ルネット
30	濱口　素行	ENDLESS
31	bye	
32	落合　豊 [8]	フロックス
33	酒井　宏 [3]	D.T☆Line
34	bye	
35	小野田　豊	さいたまATC
36	近藤　展啓	Fマスターズ
37	田中　浩史	STR
38	平山　英知	ENDLESS
39	鈴木　登志夫	KTS
40	瀧澤　英一	与野TC
41	堀　昌彦	TMHAYATO
42	長屋　日呂志	チームウイング
43	水谷　貴	浦和シーガル
44	高橋　英克	フォティックヒル
45	瀬戸口　実	フレンドリーTC
46	安東　智之	RSC
47	八巻　芳孝	F35
48	廣澤　礼仁 [14]	WAKUWAKU
49	白川　貴裕 [12]	ルネサタ
50	秋山　成和	浦和南TC
51	宮﨑　博	オセロ
52	前迫　誠	グッドラック
53	小巻　岳彦	T－wave
54	齋藤　道明	KENKENTC
55	半田　智史	ルネサタ
56	平田　良太	Old bird
57	丸山　毅	RLTS
58	大場　真一	アコール
59	佐久間　敏宏	浦和パークTC
60	大竹　秀央	T－wave
61	河合　博行	ジョイナス
62	松岡　淳	KSC浦和
63	bye	
64	菊地　善明 [6]	世紀末庭球神 猛

65	竹内　哲也 [7]	世紀末庭球神 猛
66	bye	
67	石川　雅司	キャロット
68	川辺　浩史	エンジェル
69	石井　博之	USTC
70	栗原　英俊	Gamba!
71	市橋　大	パインヒルズ
72	竹村　慎治	爆&K
73	齊藤　直人	RLTS
74	平野　賢一	ウィングスTC
75	松下　直樹	WAKUWAKU
76	佐藤　正典	KENKENTC
77	寺谷　忠宏	RLTS
78	飯田　幹	GTR
79	bye	
80	小川原　謙一 [9]	まいるど
81	小島　宏明 [15]	にいざぁず
82	森田　聖一	でんでんむし
83	永井　智宏	ウィングスTC
84	金田　伸一	東大宮TC
85	田中　潤	エンジェルハート
86	本多　陽一	東大宮TC
87	安藤　大介	菅商店
88	宮澤　暁生	ラリスマ
89	山口　明	ルネサタ
90	堀　卓	テニスゼロ 浦和
91	小島　清己	ウィングスTC
92	岸　政夫	エンジェルハート
93	泉澤　明	KENKENTC
94	石川　直人	アップテンポ
95	bye	
96	野崎　剛 [4]	ITC与野
97	高橋　健志 [5]	TMY
98	bye	
99	笹尾　仁志	TeamPlus
100	渡辺　靖	るぅ
101	大澤　智徳	ジョイナス
102	谷川　達郎	コリンズ
103	吉川　武宏	HY
104	伊藤　茂	イトマンTS浦和
105	渡辺　和也	マスターズ
106	長沢　信之	チームパポラー
107	田村　圭司	岩槻テニスクラブ
108	矢崎　和貴	HY
109	立川　康介	チームココナス
110	小岩井　正信	東大宮TC
111	三井　良亮	クラブ ルネット
112	久野　公敬 [11]	イトマンTS浦和
113	山本　史彦 [16]	RLTS
114	丸山　宗賢	ジョイナス
115	土井　広幸	misono
116	和田　久	TOM
117	今野　智晴	ウエストヒル
118	長田　修	クラブ ルネット
119	島村　悟	チームウイング
120	山下　敏	オセロ
121	早馬　裕	槻の森
122	大野　高寛	浦和サンデーTC
123	野川　道央	サンファイブ
124	鈴木　昌晴	ジョイナス
125	細井　明	キャンディーズ
126	大野　明	TIC
127	bye	
128	中澤　征樹 [2]	TIC

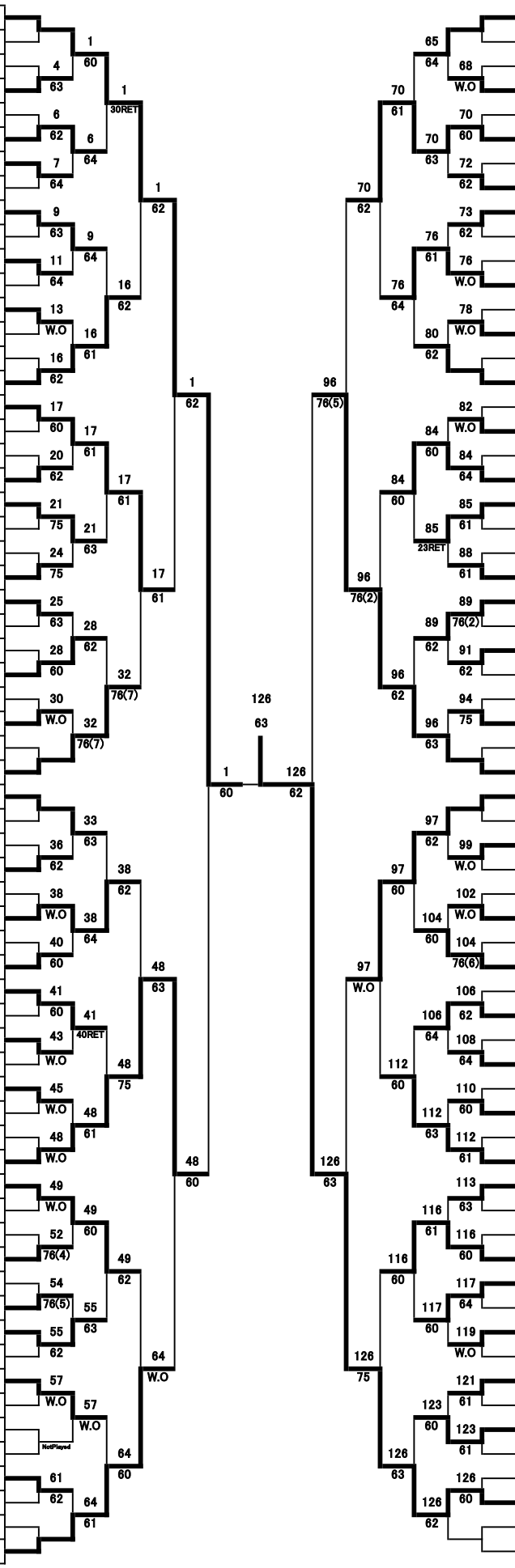

男子60歳シングルス

1	浜田　晴規 [1]	チームウイング	
2	bye		
3	鈴木　哲也	爆&K	
4	松本　孝	フォティックヒル	
5	長濱　智	ジョイナス	
6	金原　新次	T・弁慶	
7	山田　博之	チームココナス	
8	末光　利治	春野ITS	
9	尾池　宏充	爆&K	
10	丸川　洋二	アコール	
11	石山　公介	にいざぁず	
12	岩田　雅浩	OSTC	
13	田添　哲朗	ルネサタ	
14	円谷　徹	パインヒルズ	
15	畑　裕樹	向日葵	
16	山田　浩二 [16]	浦和パークTC	
17	猪熊　栄 [11]	アコール	
18	樋口　経太	B-BAMBOO	
19	菊池　浩史	ENDLESS	
20	宮薗　浩樹	キャロット	
21	藤村　伸一	TMHAYATO	
22	古越　真通彦	ウエストヒル	
23	田辺　靖彦	すみれ会	
24	中村　一郎	浦和パークTC	
25	滝田　秀夫	RLTS	
26	渡辺　知里	サンナイン	
27	福家　正和	チームエガリテ	
28	五百住　裕久	KQ	
29	石渡　晋太郎	RLTS	
30	中村　智彦	与野TC	
31	富島　佳文	爆&K	
32	両角　明博 [8]	TMY	
33	油布　浩 [4]	でんでんむし	
34	bye		
35	高橋　郁夫	KENKENTC	
36	本多　美紀	TMY	
37	尾崎　恭平	Fマスターズ	
38	八百板　克彦	テニスゼロ 浦和	
39	本間　秀樹	T－wave	
40	松本　匡孝	ルネサタ	
41	村田　正史	Team:Mu	
42	簗島　修一	浦和サンデーTC	
43	外川　秀人	ノア・武蔵浦和	
44	月田　勝	サンファイブ	
45	奈良　努	ライジングスター	
46	駒崎　和弘	RSC	
47	柳橋　雅人	与野TC	
48	中村　満良 [13]	SUTC	
49	桧山　高志 [10]	浦和サンデーTC	
50	伊東　孝司	東大宮TC	
51	海老原　健二	若葉T.C	
52	小野　誠	ジョイナス	
53	新井　誠一	フロックス	
54	生藤　一也	GTR	
55	冨澤　公一	Teamアップル	
56	十河　壮史	TP宮原	
57	登根　新	フレンドリーTC	
58	金子　直人	F35	
59	斉木　勝志	岩槻テニスクラブ	
60	中村　豊	ウィングスTC	
61	山本　孝洋	ふれーむしょっと	
62	大田和　啓之	TIC	
63	bye		
64	西山　昌 [6]	RISE	

65	山本　範久 [7]	ONC	
66	鈴木　昌和	浦和パークTC	
67	大根田　剛	ウエストヒル	
68	斎藤　正浩	東大宮TC	
69	原田　裕	アコール	
70	細井　宏昭	ジョイナス	
71	青木　秀則	TEC浦和	
72	渡辺　隆	グリーンリコテ	
73	真鍋　将治	テニスゼロ 浦和	
74	中嶋　源衛	ジョイナス	
75	金子　重久	にこにこTC	
76	氏家　修一	アコール	
77	豊福　清	てにてに	
78	林　俊幸	チーム上谷	
79	近松　洋年	AAO・T・T	
80	稲葉　実 [9]	川サタ	
81	黒須　秀和 [14]	東大宮TC	
82	井口　桂三	ルネサンス浦和	
83	岡田　秀幸	イトマンTS浦和	
84	小谷　彦之	TIC	
85	徳永　辰幸	RLTS	
86	藤澤　剛	パインヒルズ	
87	笹谷　靖	UYTC	
88	渡辺　雅利	RLTS	
89	赤井　昭二	GTR	
90	木本　和成	リベルテ	
91	瀬田松　秀典	KSC浦和	
92	三木　琢	USTC	
93	東郷　斉章	ラリスマ	
94	佐藤　弘幸	ロイヤル	
95	bye		
96	佐々木　久人 [3]	爆&K	
97	小西　洋史 [5]	でんでんむし	
98	bye		
99	青木　昭義	ふれーむしょっと	
100	星　和明	Nontitle	
101	内海　俊行	テニスゼロ 浦和	
102	田中　克己	爆&K	
103	稲富　祐介	ミラクル	
104	関口　俊彦	マスターズ	
105	町田　徹	UYTC	
106	柴田　茂俊	ルネサタ	
107	太田　茂徳	KENKENTC	
108	山脇　賢二	与野TC	
109	岡崎　健策	クラブ ルネット	
110	五十嵐　益夫	Teamアップル	
111	向井　誠	ひだまり	
112	冨岡　裕 [12]	TMY	
113	松本　昌信 [15]	F35	
114	斎藤　均	キャロット	
115	伊藤　隆也	0-ALL	
116	荻原　裕	ジョーズ	
117	伊藤　諭	チームウイング	
118	中野　純一	KENKENTC	
119	樋口　秀斉	TK Heads	
120	吉本　一彦	ウエストヒル	
121	昆　祐浩	KENKENTC	
122	村岡　信	F・カンパニー	
123	近藤　一之	UYTC	
124	郷　信次	イトマンTS浦和	
125	梅本　昇	TK Heads	
126	槙田　実	IWTOT	
127	bye		
128	矢代　淳 [2]	GTR	

男子65歳シングルス

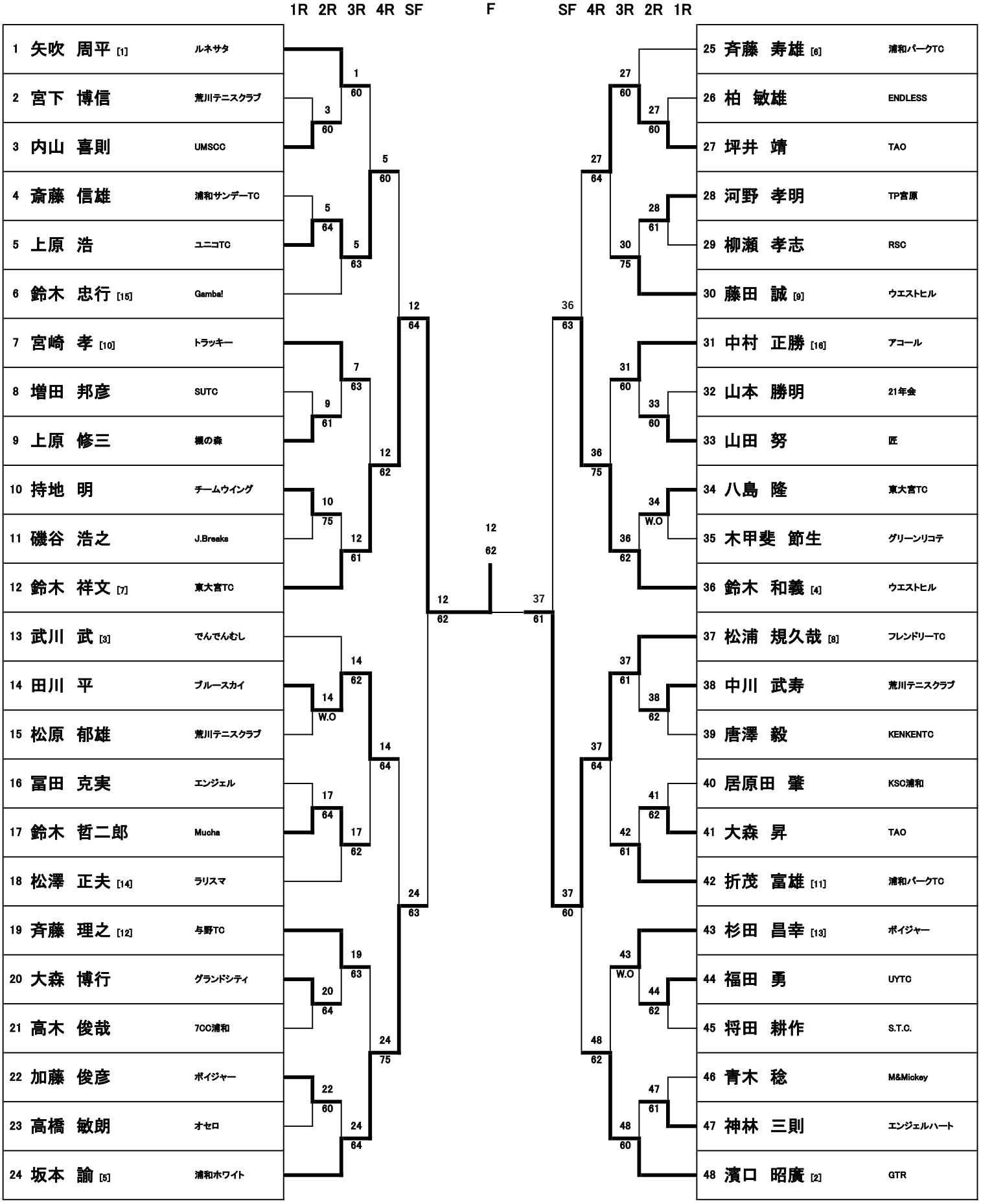
1R 2R 3R 4R SF F SF 4R 3R 2R 1R
1 矢吹 周平 [1] ルネサタ
2 宮下 博信 荒川テニスクラブ
3 内山 喜則 UMSCC
4 斎藤 信雄 浦和サンデーTC
5 上原 浩 ユニコTC
6 鈴木 忠行 [15] Gamba!
7 宮崎 孝 [10] トラッキー
8 増田 邦彦 SUTC
9 上原 修三 槻の森
10 持地 明 チームウイング
11 磯谷 浩之 J.Breaks
12 鈴木 祥文 [7] 東大宮TC
13 武川 武 [3] でんでんむし
14 田川 平 ブルースカイ
15 松原 郁雄 荒川テニスクラブ
16 冨田 克実 エンジェル
17 鈴木 哲二郎 Mucha
18 松澤 正夫 [14] ラリスマ
19 斉藤 理之 [12] 与野TC
20 大森 博行 グランドシティ
21 高木 俊哉 7CC浦和
22 加藤 俊彦 ポイジャー
23 高橋 敏朗 オセロ
24 坂本 諭 [5] 浦和ホワイト
25 斉藤 寿雄 [6] 浦和パークTC
26 柏 敏雄 ENDLESS
27 坪井 靖 TAO
28 河野 孝明 TP宮原
29 柳瀬 孝志 RSC
30 藤田 誠 [9] ウエストヒル
31 中村 正勝 [16] アコール
32 山本 勝明 21年会
33 山田 努 匠
34 八島 隆 東大宮TC
35 木甲斐 節生 グリーンリコテ
36 鈴木 和義 [4] ウエストヒル
37 松浦 規久哉 [8] フレンドリーTC
38 中川 武寿 荒川テニスクラブ
39 唐澤 毅 KENKENTC
40 居原田 肇 KSC浦和
41 大森 昇 TAO
42 折茂 富雄 [11] 浦和パークTC
43 杉田 昌幸 [13] ポイジャー
44 福田 勇 UYTC
45 将田 耕作 S.T.C.
46 青木 稔 M&Mickey
47 神林 三則 エンジェルハート
48 濱口 昭廣 [2] GTR
1 60
3 60
5 60
5 64
5 63
12 64
7 63
9 61
12 62
10 75
12 61
12 62
12 62
37 61
14 62
14 W.O
14 64
17 64
17 62
24 63
19 63
20 64
24 75
22 60
24 64
27 60
27 60
27 64
28 61
30 75
36 63
31 60
33 60
36 75
34 W.O
36 62
37 61
38 62
37 64
41 62
42 61
37 60
43 W.O
44 62
48 62
47 61
48 60

男子70歳シングルス

No.	氏名	シード	所属
1	中崎　志郎	[1]	マスターズ
2	bye		
3	柏　幸伸		UYTC
4	山岡　宏		ITC与野
5	島村　誠		ユニコTC
6	鈴木　信夫		すばるTC
7	須藤　信治		春野ITS
8	石井　豊	[13]	浦和クラブ
9	橋本　真吾	[12]	ユニコTC
10	松井　恒和		クラブ ルネット
11	福田　周司		浦和シーガル
12	高橋　秀幸		与野TC
13	松岡　昇		コリンズ
14	早稲田　晴己		槻の森
15	bye		
16	中野　好和	[6]	ユニコTC
17	矢部　博	[3]	荒川テニスクラブ
18	bye		
19	髙橋　恵		若葉T.C
20	小池　裕三		てにてに
21	内川　重信		ジョイナス
22	蓮見　輝雄		misono
23	黒田　忠憲		荒川テニスクラブ
24	冨岡　守	[16]	浦和パークTC
25	山崎　新一	[10]	浦和パークTC
26	bye		
27	宇都宮　隆文		USTC
28	大石　辰夫		荒川テニスクラブ
29	宮嶋　哲也		USTC
30	鈴木　正男		ロイヤル
31	bye		
32	小ノ澤　克彦	[7]	ふれーむしょっと

No.	氏名	シード	所属
33	古思　壽男	[5]	浦和パークTC
34	bye		
35	大川　邦夫		与野TC
36	村木　宏悦		ウエストヒル
37	畔上　次男		浦和パークTC
38	伊東　延幸		KENKENTC
39	bye		
40	西尾　直	[9]	オセロ
41	田島　保明	[15]	槻の森
42	伊藤　卓		荒川テニスクラブ
43	高田　賢一郎		浦和パークTC
44	大山　昌孝		Y&Y
45	木村　明雄		MTC
46	川畑　直也		グリーンリコテ
47	bye		
48	岸　昇	[4]	フォティックヒル
49	梅澤　一三	[8]	フォティックヒル
50	bye		
51	大塚　正義		ユニコTC
52	尾田　幸正		MTC
53	丸山　実		浦和サンデーTC
54	須賀　富士男		ウエストヒル
55	松本　二郎		CUTA
56	岡村　道雄	[11]	すみれ会
57	村井　芳昭	[14]	槻の森
58	戸田　洋一郎		MTC
59	戸田　博人		グランドシティ
60	鶴見　成人		USTC
61	松井　修		浦和パークTC
62	中谷　敏勝		ユニコTC
63	bye		
64	中濱　正	[2]	浦和パークTC

1R　2R　3R　4R　SF　　F　　SF　4R　3R　2R　1R

1R
- 4 w.o / 5 62 / 7 w.o / 9 63 / 11 w.o / 14 61 / 20 w.o / 22 60 / 24 62 / 28 75 / 29 62
- 36 60 / 38 61 / 41 62 / 44 63 / 46 62 / 51 63 / 54 63 / 56 60 / 57 w.o / 59 61 / 61 w.o

2R
- 1 75 / 5 62 / 9 20RET / 16 63 / 17 61 / 24 62 / 25 62 / 32 61
- 33 62 / 40 62 / 41 62 / 48 64 / 49 60 / 54 63 / 57 63 / 64 61

3R
- 1 55RET / 16 60 / 17 63 / 32 63
- 33 61 / 41 64 / 49 62 / 64 63

4R
- 16 64 / 32 76(7)
- 33 60 / 49 64

SF
- 32 61
- 33 62

F
- 33 60

男子75歳シングルス

No.	氏名	シード	所属
1	古市　美喜夫	[1]	TP宮原
2	佐藤　充		浦和パークTC
3	天野　博好		すばるTC
4	清水　文夫		槻の森
5	bye		
6	白井　康仁	[13]	にこにこTC
7	後藤　俊英	[11]	マスターズ
8	bye		
9	寺田　一郎		ユニコTC
10	小川　幸一		ウエストヒル
11	bye		
12	鈴木　史郎	[7]	ルネサンス浦和
13	鈴木　利夫	[3]	浦和パークTC
14	bye		
15	海沼　新一		すばるTC
16	大野　一夫		すばるTC
17	bye		
18	石橋　康治	[16]	浦和シーガル
19	中島　文男	[12]	荒川テニスクラブ
20	bye		
21	安河内　隆義		GRACE
22	柘植　富夫		浦和クラブ
23	bye		
24	田川　秀美	[8]	GRACE
25	谷村　政二	[5]	槻の森
26	bye		
27	相原　廣幸		GRACE
28	岡田　隆司		すばるTC
29	bye		
30	切替　進	[9]	GRACE
31	豊田　實	[14]	OSTC
32	bye		
33	三枝　政幸		リベルテ
34	平尾　誠造		浦和クラブ
35	bye		
36	慶野　実	[4]	クラブ ルネット
37	富田　俊雄	[6]	浦和パークTC
38	bye		
39	野上　映一		荒川テニスクラブ
40	古俣　久雄		東大宮TC
41	bye		
42	久利生　哲郎	[10]	与野TC
43	石田　優	[15]	ユニコTC
44	bye		
45	村上　信二		GRACE
46	久津　清二		CUTA
47	bye		
48	山本　礼二	[2]	浦和パークTC

1R	2R	3R	4R	SF	F	SF	4R	3R	2R	1R
3 75	1 64	1 63	7 63	7 63	7 61	30 63	30 W.O	30 61	27 w.o	
	4 60	7 64	13 63				48 62	31 61	30 60	
	7 w.o	13 60						42 64	31 63	
	10 60	24 62						48 63	34 76(6)	
	13 62								37 61	
	18 63								42 62	
	19 63								45 75	
	24 60								48 61	

男子80歳シングルス

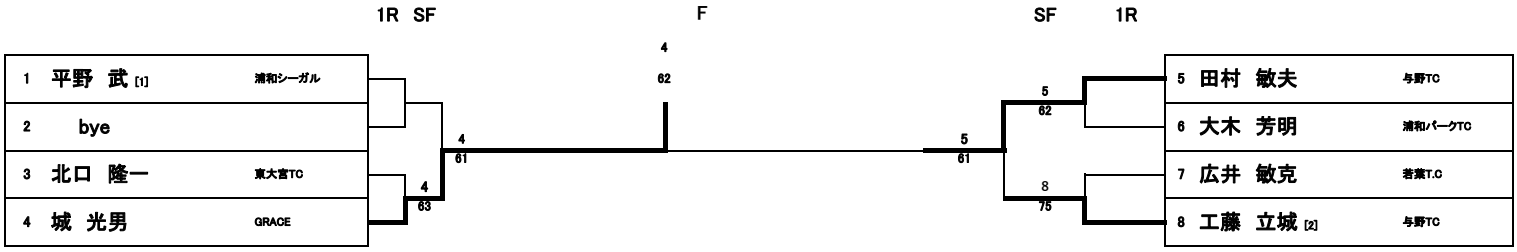

男子85歳シングルス

	氏名	所属	1	2	3	勝敗	順位
1	山本 彊一	浦和サンデーTC		60(WO)	46	1-1	2
2	中川 寛	ユニコTC	06(WD)		06(WD)	0-2	3
3	斎藤 和夫	浦和パークTC	64	60(WO)		2-0	1